FACCHINI




ISO 9001

# RODOTREM BASCULANTE




PRODUTOS COM CERTIFICAÇÃO ISO 9001.

# RODOTREM BASCULANTE

PRODUTO MUITO UTILIZADO NO AGRONEGÓCIO, ESPECÍFICO PARA TRANSPORTE DE GRÃOS EM GERAL, AÇUCAR, ADUBOS, FERTILIZANTES, COM DESCARGA POR BASCULAMENTO



# CHASSI

CHASSI EM AÇO ESPECIAL DE ALTA RESISTÊNCIA MECÂNICA, PROPORCIONANDO UM PRODUTO DE BAIXO PESO, ELEVADA DURABILIDADE E FÁCIL MANUTENÇÃO






LONGARINAS VIGAS PERFIL I EM AÇO DE ALTA RESISTÊNCIA MECÂNICA, COM TRAVESSAS PERFIL U INTERLIGANDO AS LONGARINAS. ENGATE TRASEIRO MODELO ESFÉRICO OU POR 5ª RODA





PINO REI FLANGEADO 2'' NORMA NBR NM ISO 337|2001



CHAPA DE ATRITO FIXADA NO CHASSI



CÉLULA DE MONTAGEM COM SOLDA ROBOTIZADA

# MEDIDAS | PESOS

Este equipamento está sujeito a alterações de suas características técnicas sem notificação prévia

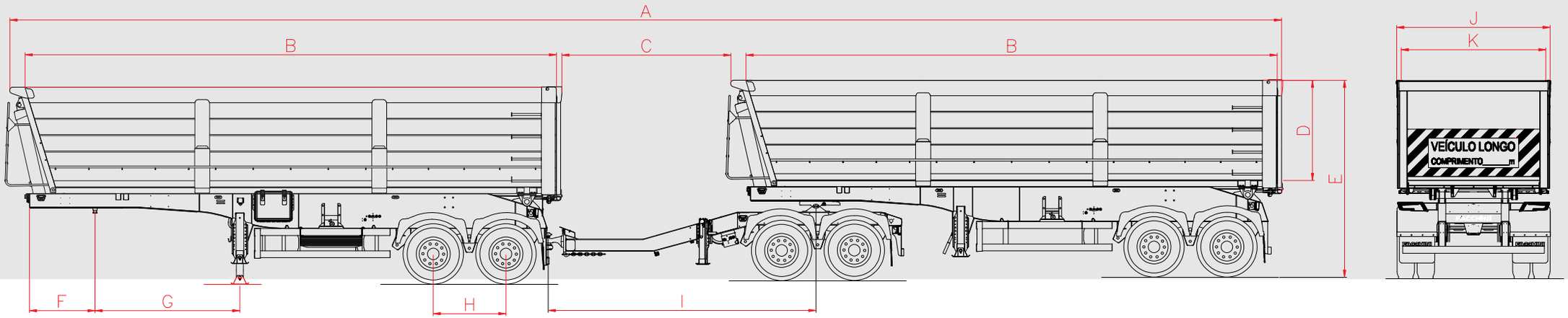


| ITEM | CARACTERÍSTICAS | DIMENSÕES \| mm | | |
|---|---|---|---|---|
| | | 31 m³ + 31 m³ | 35 m³ + 35 m³ | 44 m³ + 44 m³ |
| A | COMPRIMENTO EXTERNO | 21.460 | 21.540 | 21.760 |
| B | COMPRIMENTO INTERNO | 8.960 | 9.000 | 9.110 |
| C | DISTÂNCIA ENTRE 1ª E 2ª COMPOSIÇÃO | 2.900 | 2.860 | 2.750 |
| D | ALTURA INTERNA | 1.550 | 1.700 | 2.100 |
| E | ALTURA TOTAL | 3.155 | 3.305 | 3.705 |
| F | BALANÇO DIANTEIRO 1ª COMPOSIÇÃO | 1.110 | | |
| G | DISTANCIA PINO REI AO PÉ DE APOIO | 2.450 | | |
| H | DISTÂNCIA ENTRE EIXOS JUNTOS | 1.250 | | |
| I | DOLLY | 4.530 | | |
| J | LARGURA EXTERNA | 2.600 | | |
| K | LARGURA INTERNA | 2.450 | | |
| L | ALTURA TOTAL BASCULADA | 8.390 | 8.505 | 8.850 |
| M | ÂNGULO DE BASCULAMENTO | 40° | | |
| | PNEUS | 295\|80 COM RODAS DE AÇO 8,25" x 22,5" | | |

| DIMENSÕES | TARA \| kgf | | | |
|---|---|---|---|---|
| | 1ª COMP. | 2ª COMP. | DOLLY | CONJUNTO |
| 31 m³\| **PADRÃO** \| ASSOALHO, LATERAIS, TAMPA 2 mm | 6.500 | 6.130 | | 15.600 |
| 31 m³\| ASSOALHO 3 mm, LATERAIS \| TAMPA 2 mm | 6.610 | 6.220 | | 15.800 |
| 31 m³\| ASSOALHO \| LATERAIS \| TAMPA 3 mm | 6.820 | 6.510 | | 16.300 |
| 35 m³\| **PADRÃO** \| ASSOALHO, LATERAIS, TAMPA 2 mm | 6.480 | 6.150 | | 15.600 |
| 35 m³\| ASSOALHO 3 mm, LATERAIS \| TAMPA 2 mm | 6.630 | 6.300 | 2.950 | 15.900 |
| 35 m³\| ASSOALHO \| LATERAIS \| TAMPA 3 mm | 7.010 | 6.620 | | 16.600 |
| 44 m³\| **PADRÃO** \| ASSOALHO, LATERAIS, TAMPA 2 mm | 6.780 | 6.450 | | 16.200 |
| 44 m³\| ASSOALHO 3 mm, LATERAIS \| TAMPA 2 mm | 6.885 | 6.545 | | 16.400 |
| 44 m³\| ASSOALHO \| LATERAIS \| TAMPA 3 mm | 7.290 | 6.940 | | 17.200 |

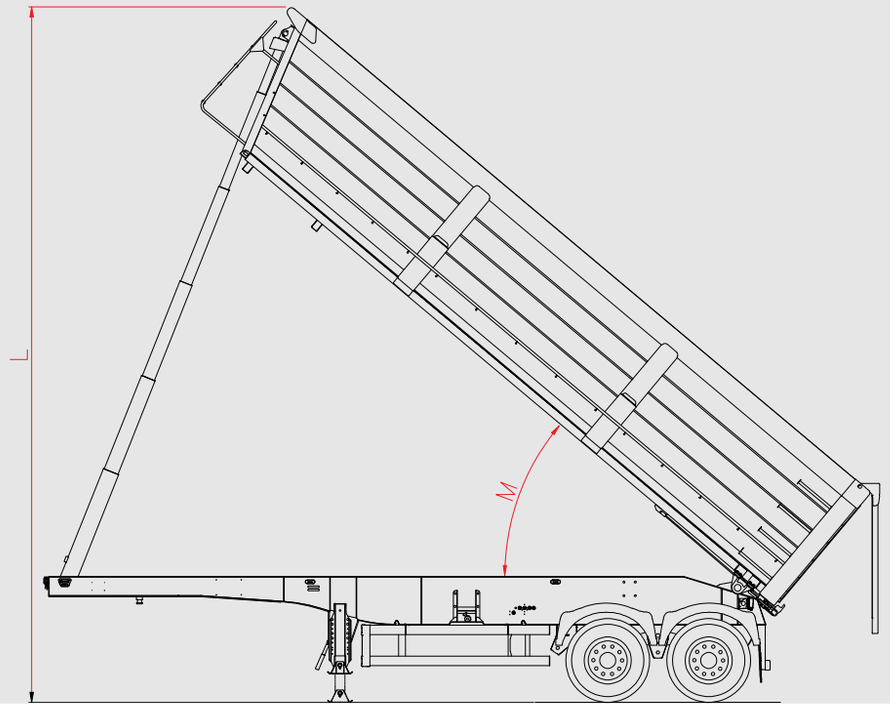

# CAIXA DE CARGA

GEOMETRIA RETANGULAR, COM CANTOS POLIGONAIS EM CHAPA VINCADA, AÇO ESTRUTURAL DE ALTA RESISTÊNCIA MECÂNICA, PROPORCIONANDO EXTREMA LEVEZA E ALTA CAPACIDADE DE CARGA.
ESPESSURAS DO AÇO:
LATERAIS, FUNDO, PAINÉIS FRONTAIS E TAMPAS: 2 MM
ESTRUTURA DA CAIXA: 3 MM

CORRIMÃO SUPERIOR EM PEÇA ÚNICA, COM MAIOR MÓDULO DE RESISTÊNCIA E DUAS COSTELAS REFORÇADAS, MAIS LARGAS

MODERNO DESIGN COM VINCOS LATERAIS LONGITUDINAIS EVITANDO AS DEFORMAÇÕES DA CHAPA EM FUNÇÃO DA CALORIA DO PROCESSO DE SOLDAGEM. MAIOR RESISTÊNCIA

VEDAÇÃO DA TAMPA TRASEIRA ATRAVÉS DE BORRACHAS EM PERFIL ÚNICO, GARANTINDO MELHOR VEDAÇÃO




TRAVAMENTO DA TAMPA TRASEIRA COM SISTEMA DE TRAVA DE ABERTURA E FECHAMENTO AUTOMÁTICO E MANUAL, GARANTINDO MAIOR SEGURANÇA NA OPERAÇÃO



SUSPENSÃO MECÂNICA TIPO BALANCIM COM SUPORTES DE MOLAS ESTAMPADOS; MOLAS SEMIELÍPTICAS DE 10 LÂMINAS; BALANÇAS AÇO USI SAC 300 ARTICULADAS EM PINOS E BUCHAS DE POLIURETANO INJETADO E TUBO CENTRAL EM AÇO, TENDO COMO VANTAGENS A MAIOR ABSORÇÃO DE IMPACTOS E A ELIMINAÇÃO DA LUBRIFICAÇÃO. APOIO DAS MOLAS TIPO TROCA RÁPIDA; BRAÇOS TENSORES ARTICULADOS EM BUCHAS DE POLIURETANO. SUSPENSOR PNEUMÁTICO NO 1º EIXO.



SUSPENSÃO PNEUMÁTICA

LINHA DE PRODUÇÃO DE MONTAGEM DOS EIXOS



# SISTEMA RODANTE



LINHA DE PRODUÇÃO DE MONTAGEM DOS EIXOS



FREIO A AR, COM EBS, LINHAS DE SERVIÇO E EMERGÊNCIA, COM TAMBOR 16 1/2" x 8" E CÂMARA DE FREIO 30 POL$^2$ COM *SPRING BRAKE* | RESOLUÇÃO CONTRAN 915|22




CUBOS EM FERRO FUNDIDO NODULAR PARA RODAS 8,25" x 22,50"



TENDÊNCIA MUNDIAL

EIXOS TUBULARES DIÂMETRO DE 152 MM.
CAPACIDADE DE 13 T.  ALTA RESISTÊNCIA

# DOLLY

DOLLY COM CAMBÃO RÍGIDO REBAIXADO COM FECHAMENTO EM CHAPA XADREZ DE ALUMÍNIO PERFURADA, QUE PERMITE A DESCARGA SEM DESACOPLAR. ESTRUTURA EM VIGA I EM AÇO DE ALTA RESISTÊNCIA MECÂNICA. SUSPENSÃO E RODEIROS IGUAIS AOS DO SEMIRREBOQUE, COM SUSPENSOR NO 1º EIXO. ENGATE TRASEIRO DO DOLLY PODE SER ESFÉRICO JOST OU 5ª RODA FACCHINI. PÉ DE APOIO DO DOLLY COM DIMENSÃO REDUZIDA PARA FACILITAR OPERAÇÃO, ELIMINAR INTERFERÊNCIAS E REDUZIR PESO

QUINTA RODA FACCHINI COM PLACAS AUTOLUBRIFICANTES, SERVIÇO PESADO, APOIADO EM MANCAIS DE BORRACHA PARA PINO REI 2"

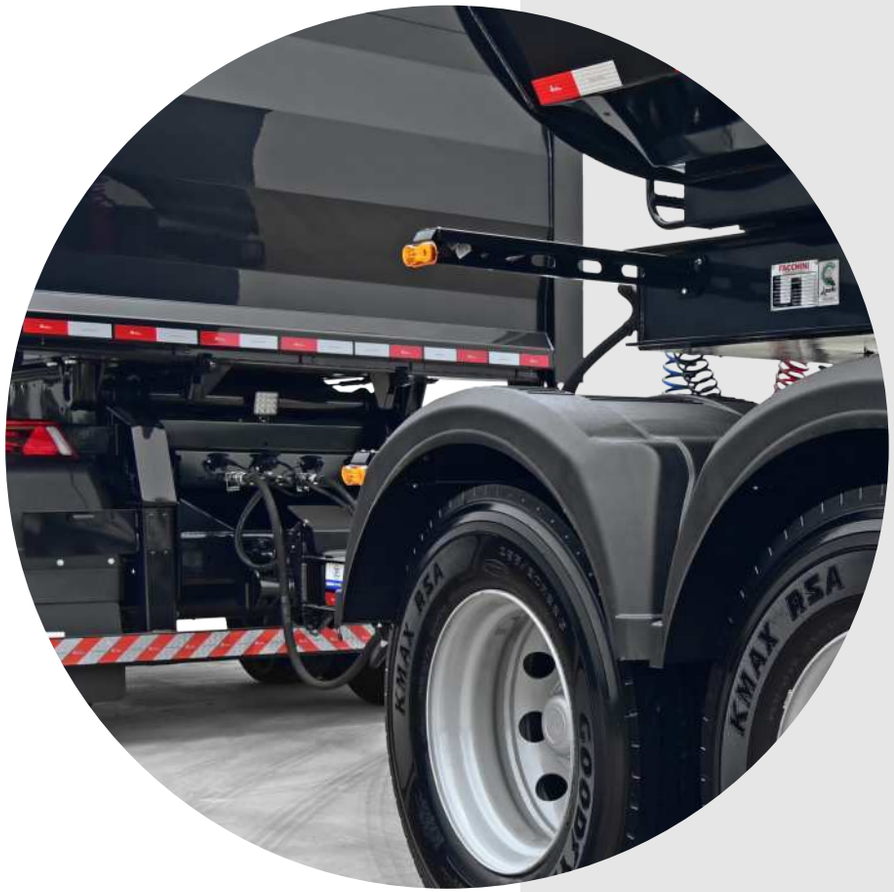


# SISTEMA HIDRÁULICO

CILINDRO HIDRÁULICO FRONTAL DE 5 ESTÁGIOS, COM VÁLVULAS DE FIM DE CURSO E MANGUEIRAS HIDRÁULICAS E PRESSÃO DE TRABALHO DE 175 BAR. SISTEMA HIDRÁULICO COM VÁLVULA SELETORA, POSSIBILITANDO BASCULAMENTO INDEPENDENTE DAS COMPOSIÇÕES, SENDO A SELEÇÃO FEITA ATRAVÉS DE CONTROLE REMOTO

# SUPORTE VERTICAL

APARELHO DE LEVANTAMENTO MECÂNICO SÉRIE PESADA COM DUAS VELOCIDADES, CAPACIDADE DE LEVANTAMENTO DE 28 T E CARGA ESTÁTICA DE 50 T, COM MENOR ESFORÇO DO OPERADOR



# SISTEMA ELÉTRICO

SISTEMA ELÉTRICO PARA 24V E LANTERNAS EM LED

LANTERNAS LATERAIS RESOLUÇÃO CONTRAN 970|22



LANTERNAS TRASEIRAS



# PINTURA





LINHA DE PRODUÇÃO DE PINTURA A PÓ AUTOMATIZADA.
MAIOR DURABILIDADE, MELHOR RETENÇÃO DE COR | BRILHO

LIMPEZA COM DESENGRAXANTE E FOSFATIZANTE QUÍMICO. CHASSI COM APLICAÇÃO DE PRIMER ANTICORROSIVO E ESMALTE EM PU. CAIXA DE CARGA INTERNA COM EPÓXI E EXTERNA COM EPÓXI COM POLIESTER BRANCO E PRETO OU ESMALTE PU





LINHA DE PRODUÇÃO DE PINTURA SUBMERSA PARA BASE



# ACESSÓRIOS

- ARCOS PARA VINILONA
- VINILONA
- CORRENTES DE SEGURANÇA COM ESTICADOR
- CONTROLE PARA SELEÇÃO DE BASCULAMENTO DA CAIXA DIANTEIRA OU TRASEIRA
- ESCADAS NOS PAINÉIS FRONTAIS



COROTE PLÁSTICO DE ÁGUA,
NA 1ª COMPOSIÇÃO



CAIXA DE COZINHA EM AÇO
COM COMPARTIMENTOS,
NA 1ª COMPOSIÇÃO

**OPCIONAIS**

- CONTROLE REMOTO SEM FIO
- ENLONA FÁCIL | PREPARAÇÃO COMPLETA
- TAMPAS TRASEIRAS BIARTICULADAS

**NA 2ª COMPOSIÇÃO**

- ENGATE ESFÉRICO
- CAIXA PLÁSTICA DE FERRAMENTAS
- CAIXA PLÁSTICA DE COZINHA COM COMPARTIMENTO
- COROTE PLÁSTICO DE ÁGUA

**NA CAIXA DE CARGA**

- ASSOALHO EM AÇO DE ALTA RESISTÊNCIA 3 MM
- LATERAIS EM AÇO DE ALTA RESISTÊNCIA 3 MM




CAIXA PLÁSTICA DE
FERRAMENTAS NA
1ª COMPOSIÇÃO

PARA-LAMAS PLÁSTICO
E PARA-BARROS DE BORRACHA

VERGALHÃO LATERAL
COM REBITES

PROTETORES LATERAIS
RESOLUÇÃO CONTRAN 953|22

SUPORTE DE ESTEPE
TIPO CATRACA

FAIXAS REFLETIVAS
RESOLUÇÃO CONTRAN 948|22

ESCADAS LATERAIS TRASEIRAS

PARA-CHOQUE TRASEIRO
RESOLUÇÃO CONTRAN 952|22